ВСЯ КРОВЛЯ

Лучшие цены | Качество | Оперативность

КАТАЛОГ ПРОДУКЦИИ

ПРОФНАСТИЛ
МЕТАЛЛОЧЕРЕПИЦА
ФАЛЬЦЕВАЯ КРОВЛЯ
ЕВРОШТАКЕТНИК
ВОДОСТОЧНАЯ СИСТЕМА
ПРОФИЛЬ ДЛЯ ГИПСОКАРТОНА
МЕТАЛЛИЧЕСКИЙ САЙДИНГ

ОТ ПРОИЗВОДИТЕЛЯ

О КОМПАНИИ «ВСЯ КРОВЛЯ»

Производственная компания «ВСЯ КРОВЛЯ» рада предложить вам кровельно-отделочные материалы собственного производства: профлист, металлочерепицу, фальцевую кровлю, металлический сайдинг, евро-штакетник, штрипсы, доборные элементы, водосточные системы, профили для гипсокартона из высококачественной стали от ведущих комбинатов России и Европы.

Выпускаемая нами продукция обладает отличным качеством и геометрией, соответствующим требованиям госстандартов.

- Изготовление нестандартной продукции за 24 ч.
- Сроки поставки продукции — от 2-5 дней.
- Заказы объемом менее 30 м^2 — без ограничений по срокам.
- Длина профнастила: min 500 мм, max 12 000 мм.

Более 20 лет на рынке

Импортное оборудование

Широкий ассортимент

Собственный автопарк доставки

Многолетний опыт работы, уникальные инженерные разработки и жёсткий контроль качества делают продукцию «ВСЯ КРОВЛЯ» оптимальным выбором для строительства и реконструкции зданий со скатной кровлей и для забора.

Дома, покрытые металлочерепицей «ВСЯ КРОВЛЯ», вы увидите по всей России. Мы работаем с 2001 года и зарекомендовали себя как надежный партнер и поставщик высококачественных кровельных и заборных покрытий «ВСЯ КРОВЛЯ» производства России, Бельгии и Финляндии.

КАРТА ЦВЕТОВ

* Внимание! Особенности печати буклета не позволяют передать цвета в полном соответствии с оригиналом. Запрашивайте образцы покрытия у производителя

Полиэстер (Северсталь, НЛМК, ММК)

RAL 1014 слоновая кость	**RAL 1015** светлая слоновая кость	**RAL 1018** цинково-желтый	**RAL 2004** оранжевый	**RAL 3003** красный рубин	**RAL 3005** красное вино	**RAL 3009** оксидно-красный
RAL 3011 красно-коричневый	**RAL 5002** ультрамарин	**RAL 5005** сигнально-синий	**RAL 5021** голубая вода	**RAL 6002** зеленая листва	**RAL 6005** зеленый мох	**RAL 6020** хромовый зеленый
RAL 6029 зеленая мята	**RAL 7004** сигнально-серый	**RAL 7005** мышиный серый	**RAL 7016** антрацитово-серый	**RAL 7024** мокрый асфальт	**RAL 7035** светло-серый	**RAL 8004** терракота
RAL 8017 шоколад	**RAL 8019** серо-коричневый	**RAL 9002** серо-белый	**RAL 9003** сигнально-белый	**RAL 9005** сигнально-черный	**RAL 9006** светлый алюминиевый	**RR 32** темно-коричневый
Zn цинк						

Мат (Arcelor, Бельгия)

- **RAL 3005** красное вино
- **RAL 5005** сигнально-синий
- **RAL 6005** зеленый мох
- **RAL 7024** мокрый асфальт
- **RAL 8004** терракота
- **RAL 8017** шоколад
- **RAL 8019** серо-коричневый
- **RAL 9005** сигнально-черный
- **RR 32** темно-коричневый

Texture (Россия)

- **RAL 7024** графитовый серый
- **RAL 8017** шоколад
- **RR 32** темно-коричневый

Pural

- **RAL 3005** красное вино
- **RAL 6005** зеленый мох
- **RAL 7024** мокрый асфальт
- **RAL 8004** терракота
- **RAL 8017** шоколад
- **RR 32** темно-коричневый

Двусторонний (Северсталь, НЛМК, ММК, Arcelor)

RR 32 темно-коричневый	**RAL 7024** мокрый асфальт
RAL 3005 красное вино	**RAL 8017** шоколад
RAL 6005 зеленый мох	**RAL 9003** сигнально-белый
RAL 7004 сигнальный серый	**RAL 8017** шоколад матовый двусторонний

Printech (Южная Корея)

ЗОЛОТОЙ ДУБ	ЗОЛОТОЙ ДУБ ДВУСТОРОННИЙ
АНТИЧНЫЙ ДУБ	АНТИЧНЫЙ ДУБ ДВУСТОРОННИЙ
ТЕМНОЕ ДЕРЕВО	ТЕМНОЕ ДЕРЕВО ДВУСТОРОННИЙ
ОРЕХ	СВЕТЛОЕ ДЕРЕВО
ВИНТАЖ ТЕМНЫЙ	ВИНТАЖ СВЕТЛЫЙ
ДИКИЙ КАМЕНЬ	КАМЕНЬ ПЕСЧАНИК

Состав покрытия

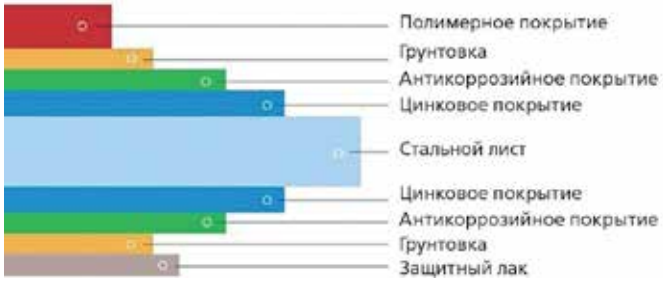

ЛИСТ ГЛАДКИЙ

(в пленке)

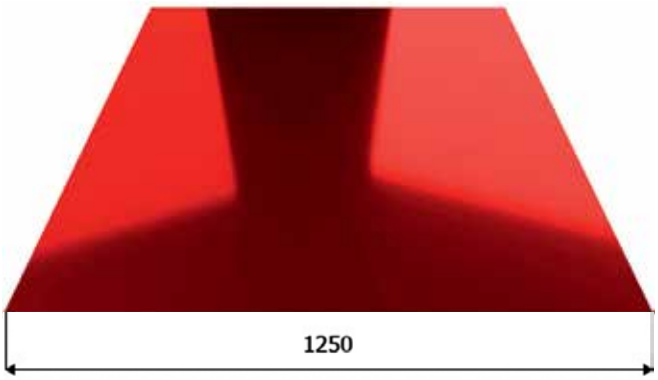

Оцинкованная сталь для кровельного покрытия: высокая прочность, влагостойкость, удобство в применении, невысокая цена и долговечность.

Листы оцинкованной стали могут иметь обрезную или необрезную кромку. Для зашиты листы покрывают специальной краской - это увеличивает толщину и прочность листа. Расцветка по RAL позволяет дополнительно декорировать фасады зданий, заборы и кровлю.

ШТРИПС

(в рулонах)

Штрипс — металлопрокат в виде полосы, смотанной в рулон. Универсален в использовании: его применяют в качестве заготовки для производства сложных деталей и изделий, а также для создания конструктивных элементов в процессе строительства.

Подходит для сооружения дымоходов, оконных профилей, полезен при кровельных работах. Штрипс, навернутый на барабан, послужит заготовкой для изготовления трубы.

Штрипс прочен, не подвержен коррозии, способен выдерживать ударные нагрузки.

Стандартный размерный ряд ширины штрипса: 125, 139, 156, 209, 250, 314, 416, 625 мм. Возможно изготовление штрипса нестандартной ширины.

МЕТАЛЛОЧЕРЕПИЦА

Металлочерепица изготавливается на оборудовании компании BUD-MASZ, Польша.
Изготовление под заказ — от 0,5 м до 6,5 м.
Срок изготовления — 24 часа (от 30 м²).

Технические характеристики

- шаг волны – 350 мм
- любое цветовое исполнение по RAL и RR

MONTEREY

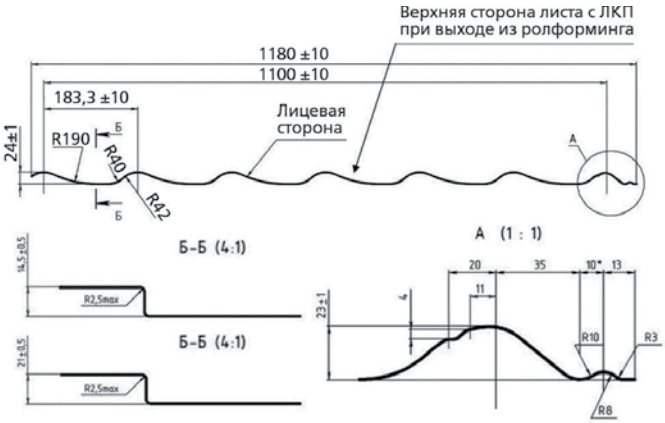

Высота волны: Monterey — 15 мм,
Супер Monterey — 20 мм.

Общая ширина — 1180 мм.

Полезная ширина — 1100 мм.

Толщина металла — 0,35-0,50 мм.

BARSA

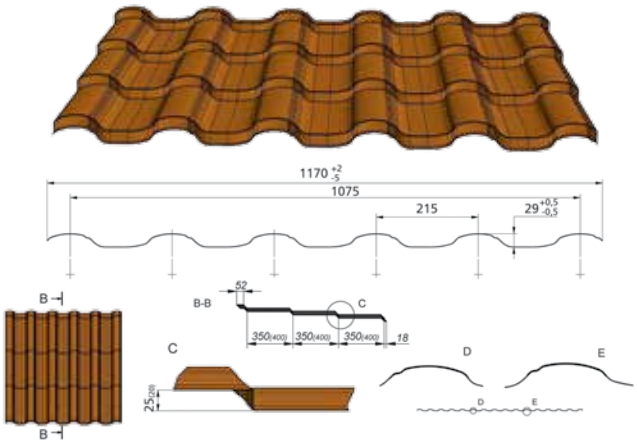

Высота волны: Barsa — 20 мм, Супер Barsa — 25 мм.

Общая ширина — 1180 мм.

Полезная ширина — 1075 мм.

Толщина металла — 0,45-0,50 мм.

МЕТАЛЛОЧЕРЕПИЦА

Металлочерепица изготавливается на оборудовании компании BUD-MASZ, Польша.
Изготовление под заказ — от 0,5 м до 6,5 м.
Срок изготовления — 24 часа (от 30 м²).

Технические характеристики

- шаг волны – 350 мм
- любое цветовое исполнение по RAL и RR

KRONA

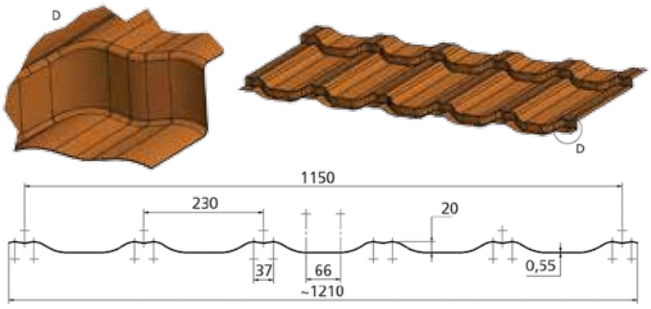

Высота волны: Krona — 20 мм, Супер Krona — 25 мм.

Общая ширина — 1210 мм.

Полезная ширина — 1150 мм.

Толщина металла — 0,45-0,50 мм.

VERONA

Старт продаж с 1 июня 2023

НОВИНКА!

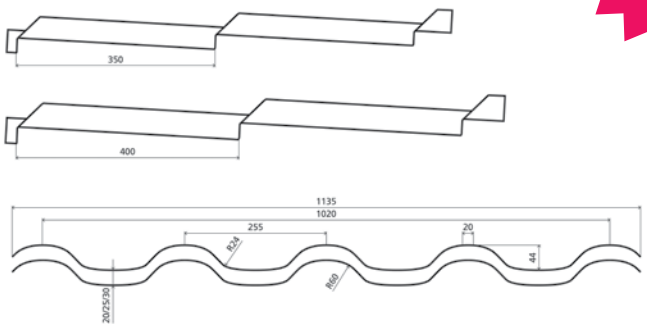

Высота волны: Verona — 20 мм, Super Verona — 25 мм, Super Plus Verona — 30 мм.

Общая ширина — 1135 мм.

Полезная ширина — 1020 мм.

Толщина металла — 0,45-0,50 мм.

ФАЛЬЦЕВАЯ КРОВЛЯ

Фальцевые Панели (клик-замок)

толщина металла 0,45–0,70 мм

Фальцевые Панели, или защелкивающийся фальц – герметичный и надежный вид стыка кровельного листа. Крепежные отверстия, как и во всех фальцевых кровлях, отсутствуют.

Для монтажа Фальцевых Панелей, в отличие от одинарного и двойного фальца, не требуется инструмент. Специальный загиб-замок со свойствами пружины при надавливании закрывается с характерным кликом. После защелкивания замка на кровле не остается открытых участков.

С микрогофрой

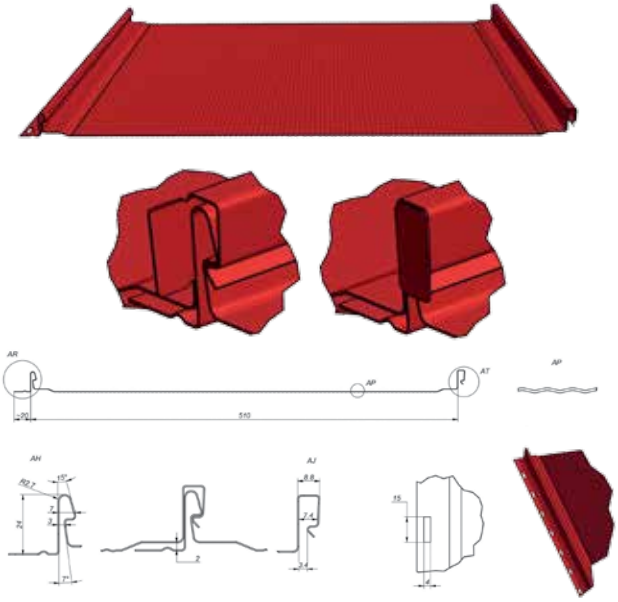

Гладкий

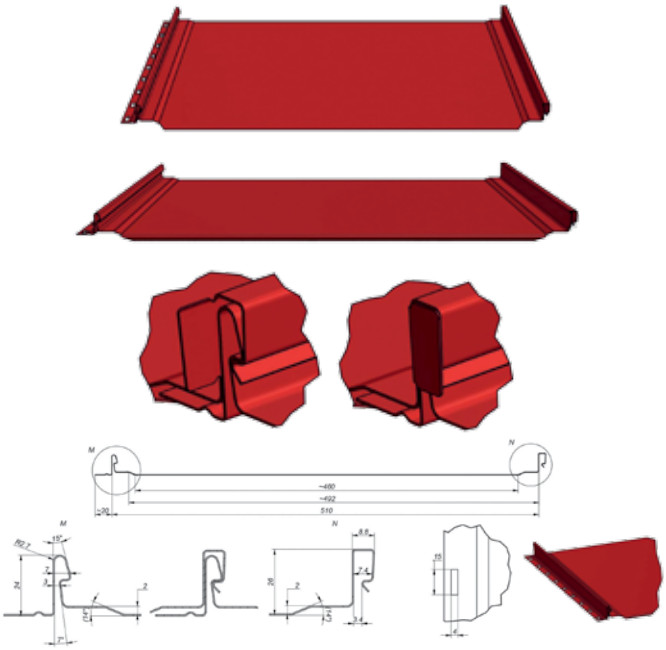

С П-профилем

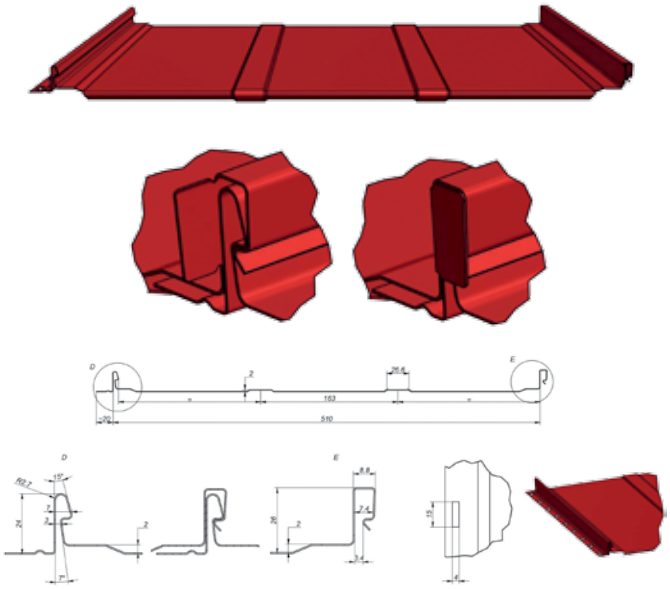

Двойной стоячий фальц

толщина металла 0,4–0,7 мм

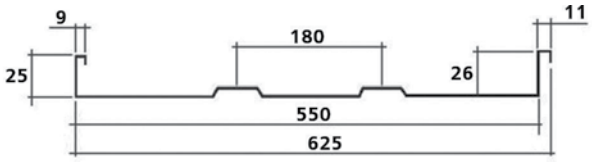

СНЕГОЗАДЕРЖАТЕЛИ

Цвета в наличии!

RAL 3005 | RAL 5005 | RAL 6005 | RAL 7004 | RAL 7024 | RAL 8017 | RAL 8019 | RAL 9006 | RR 32

Цвета под заказ

RAL 3011 | RAL 8004 | RAL 9005

Простой 2000 мм

Оцинкованный, с полимерным покрытием.
Толщина — 0,5 мм

Премиум 3000 мм

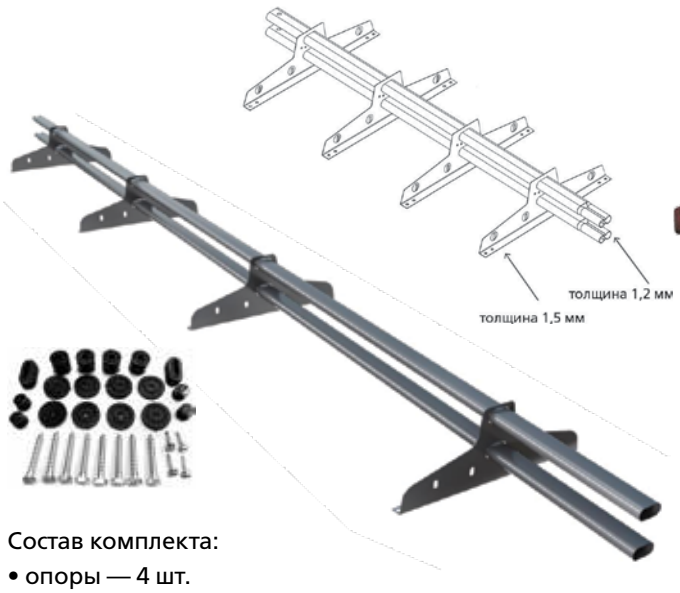

Состав комплекта:
- опоры — 4 шт.
- трубы — 2 шт.
- крепеж

Труба оцинкованная овального сечения с полимерным покрытием.
Толщина — 1,2 мм

Опоры (ножки) — оцинкованные с полимерным покрытием.
Толщина — 1,5 мм

Евро 3000 мм

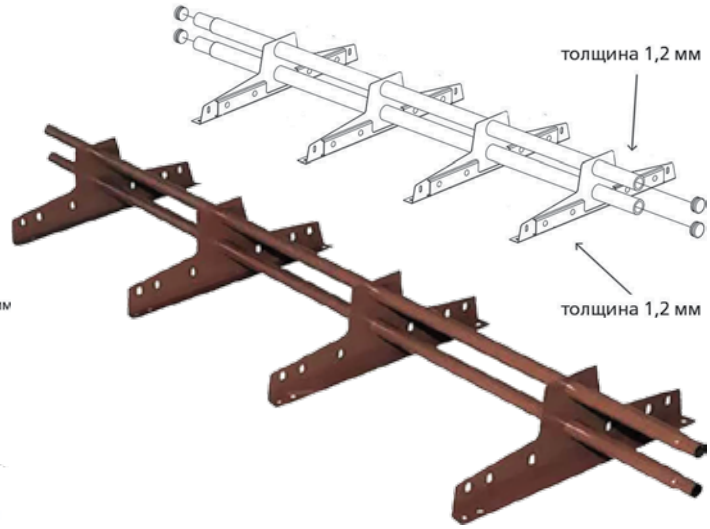

Состав комплекта:
- опоры — 4 шт.
- трубы — 2 шт.
- крепеж

Труба оцинкованная круглого сечения с полимерным покрытием.
Толщина — 1,2 мм

Опоры (ножки) — оцинкованные с полимерным покрытием.
Толщина — 1,2 мм

ПРОФНАСТИЛ

Изготавливается в покрытиях Zn, PE, PE double, MAT, Texture, Pural, MAT double, Printeh, Printeh double.

С-8-1150

полезная площадь 1150 мм

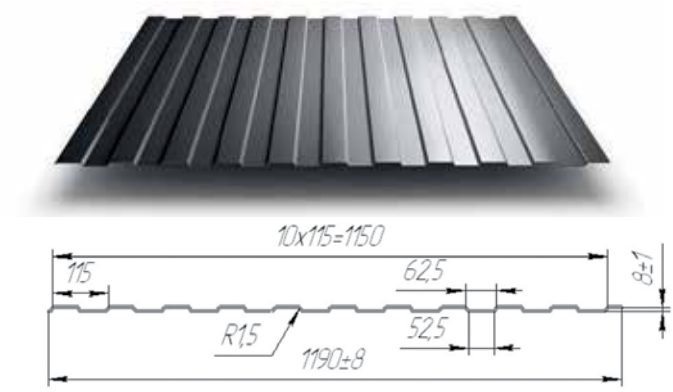

С-20А/В С ФИГУРНЫМ 3D-РЕЗОМ

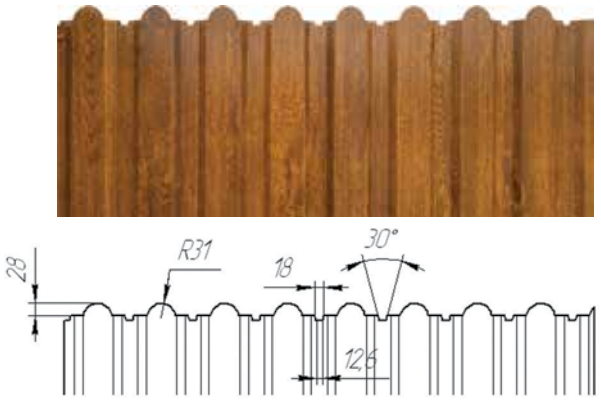

С-20-1100-А

полезная площадь 1100 мм

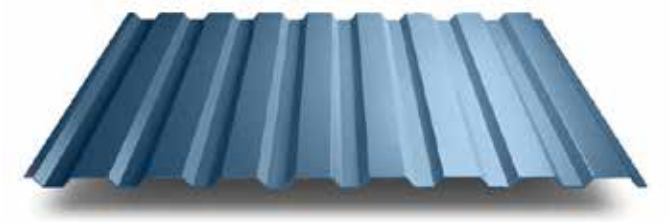

С-20 А:

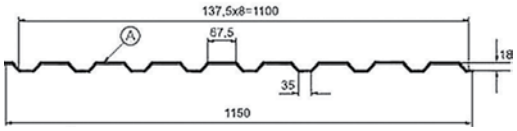

С-20-1100-В

полезная площадь 1100 мм

С-20 В:

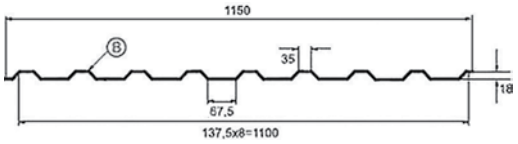

ГОФРОЛИСТ

С-21-1000

полезная площадь 1000 мм

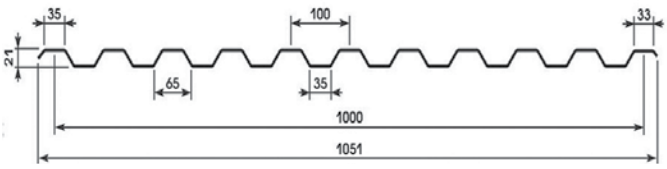

ГОФРА С-18

полезная площадь 1100 мм

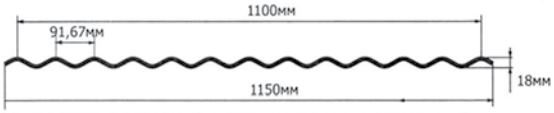

Тип	Высота профиля, мм	Ширина полная, мм	Рабочая ширина, мм
Волна большая	18	1150	1100

Н-60-845

полезная площадь 845 мм

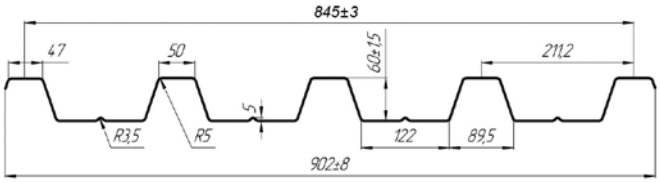

Н-75-750

полезная площадь 750 мм

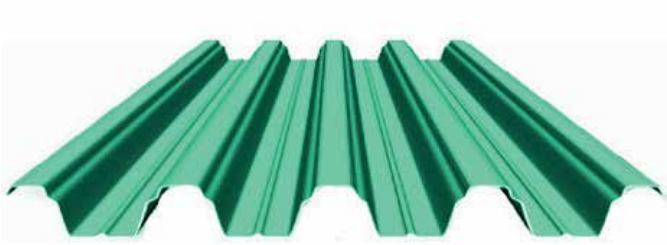

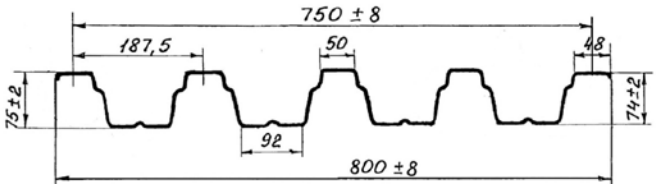

НС-35-1000

полезная площадь 1000 мм

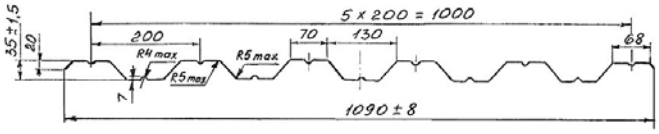

ЛАЗЕРНАЯ РЕЗКА ПО МЕТАЛЛУ

Толщина — до 3 мм.

ДОБОРНЫЕ ЭЛЕМЕНТЫ КРОВЛИ

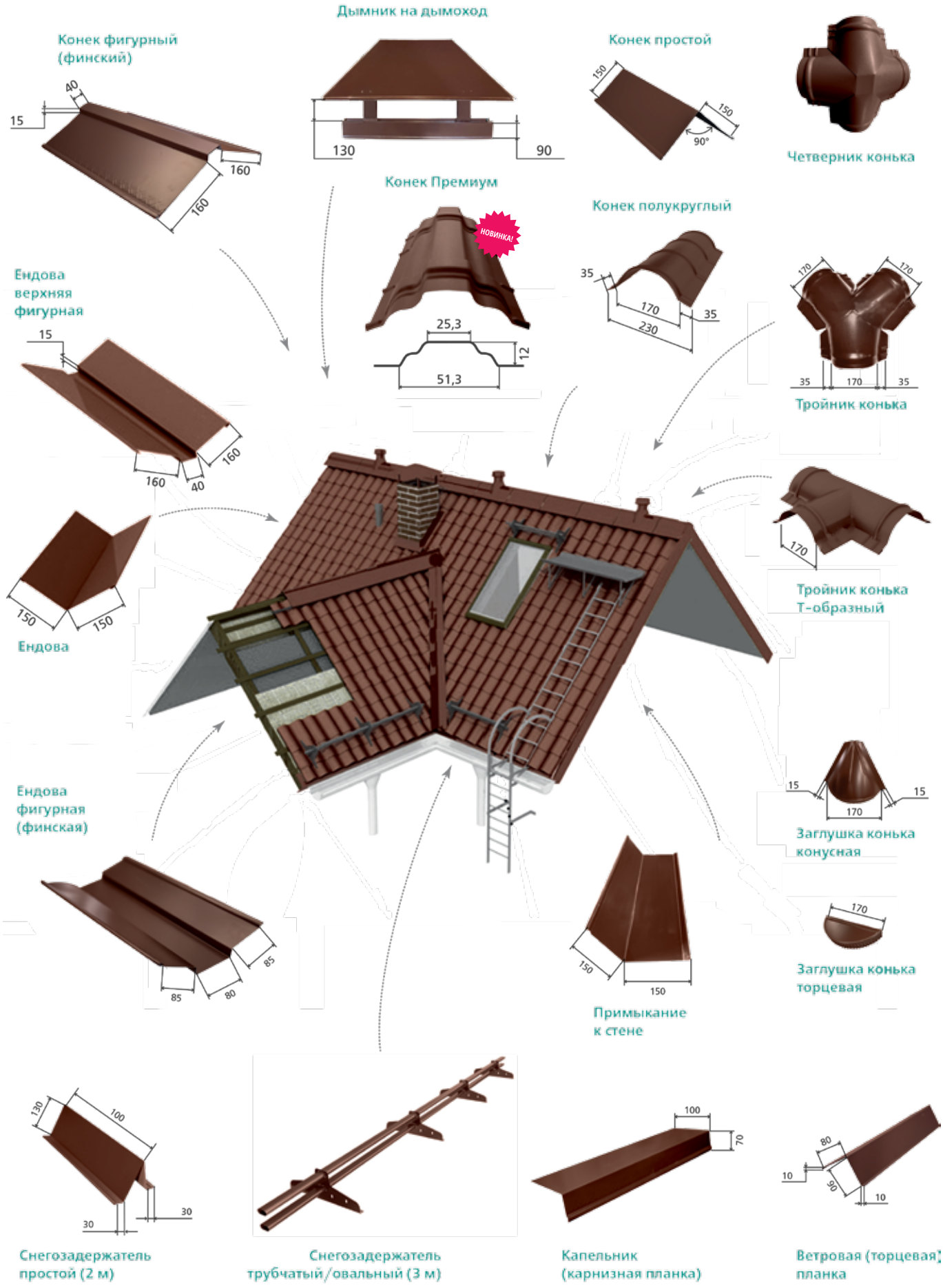

ВОДОСТОЧНАЯ СИСТЕМА (ПРЕМИУМ)

Двусторонняя водосточная система традиционной формы круглого сечения.

Элементы системы:

1. воронка / выпуск
2. колено трубы водосточной
3. труба водосточная
4. колено стока/ отмет
5. желоб водосточный
6. желоб угловой внешний, внутренний
7. заглушка желоба
8. соединитель желобов с резиновым уплотнителем
9. кронштейн трубы
10. крюк короткий
11. крюк длинный
12. крюк длинный прямой

Цвета в наличии!

Цвета под заказ

ВИДЫ ПОКРЫТИЯ:

- Pural двусторонний, пр-во Финляндия (толщина 0,55 мм)
- Полиэстер двусторонний, пр-во Россия (толщина 0,5 мм)

МЕТАЛЛИЧЕСКИЙ САЙДИНГ

ЕВРОБРУС
Гладкий / С микрогофрой / С тиснением

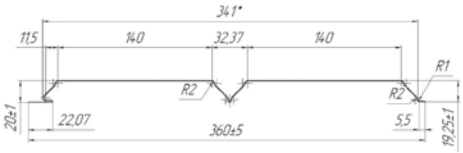

БЛОК-ХАУС
С микрогофрой / Гладкий

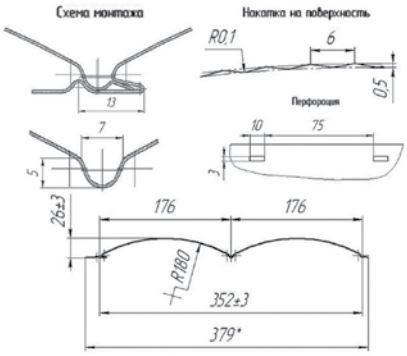

СОФИТ
Гладкий / Перфорированный

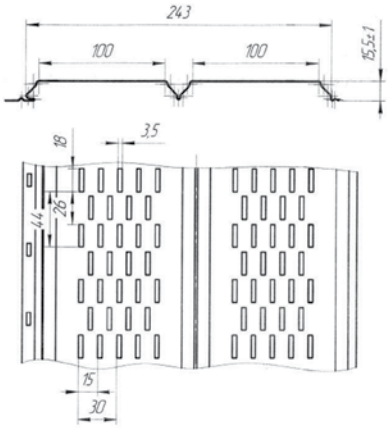

ДОБОРНЫЕ ЭЛЕМЕНТЫ

Длина изделия — 2 м

Планка стартово-финишная

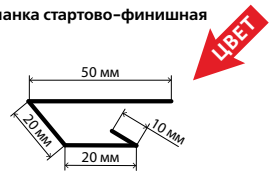

Планка стыковочная (Н-профиль)

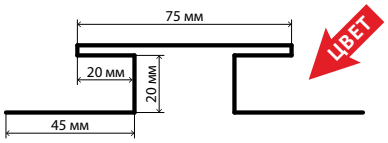

Околооконная планка сложная (J-фаска)

Угол, сложенный внешне

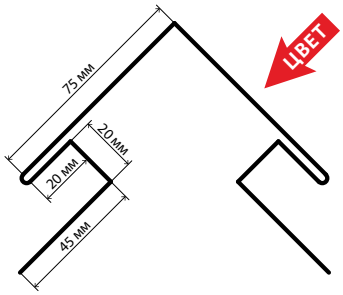

Планка завершающая (J-профиль)

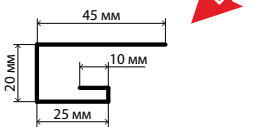

Откос

Угол внутренний

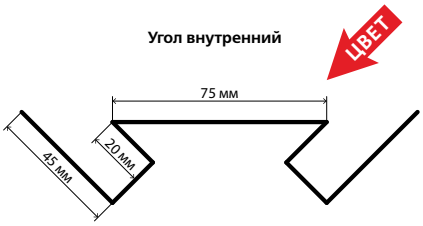

Лобовая планка

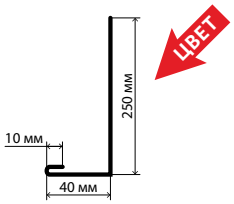

Угол внешний

ПРОФИЛЬ ДЛЯ ГИПСОКАРТОНА

Наша компания производит профиль для гипсокартона в толщинах от 0,35 до 0,6 мм. Гипсокартонный профиль предназначен для формирования несущих каркасов конструкций стен, перегородок, потолков при монтаже гипсокартонных систем.

ПП 60х27

ПП 27х28

Подвесы 0,7 мм

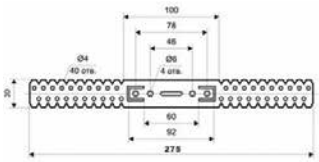

ПС 50х50

ПН 50х40

Маяк 0,6/1,0 мм

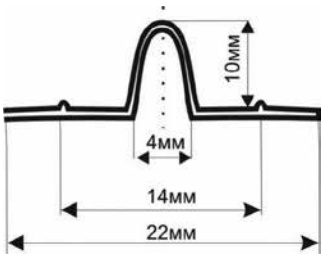

ПС 75х50

ПН 75х40

Уголок 20х20 мм; 25х25 мм

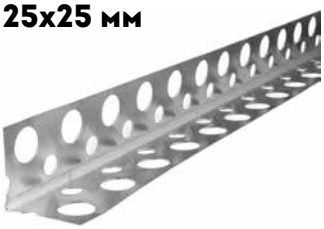

«Краб»

ПС 100х50

ПН 100х40

Классификация изделий:

Потолочные профили (ПП) – необходимы, чтобы крепить гипсокартон к потолочной поверхности. Делятся на несущие и направляющие.

Стоечные металлопрофили (ПС) – применяются, чтобы крепить к ним направляющие профили. Поскольку они несут главную нагрузку, их делают особой формы и максимально прочными.

Направляющие профили для гипсокартонных листов (ПН) – служат опорой перемычкам и стойкам.

МОДУЛЬНЫЕ ЗАБОРЫ ЖАЛЮЗИ

Старт продаж с 1 марта 2023

НОВИНКА!

У данных ограждений высокая устойчивость к механическим воздействиям. Каждая секция для прочности ограничена рамой из профилированных труб. Их удобно транспортировать и устанавливать.

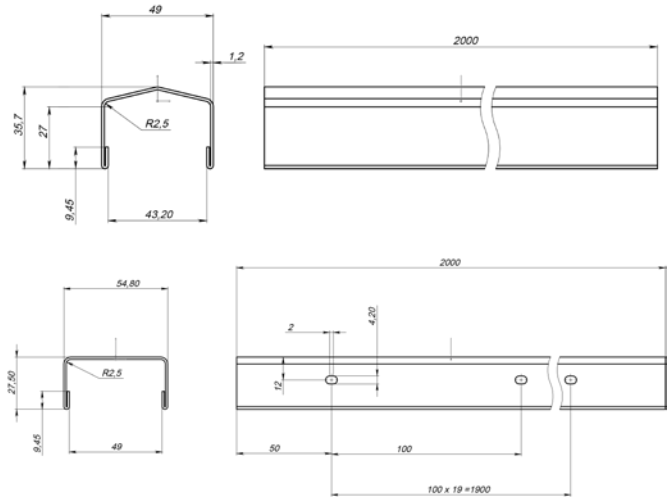

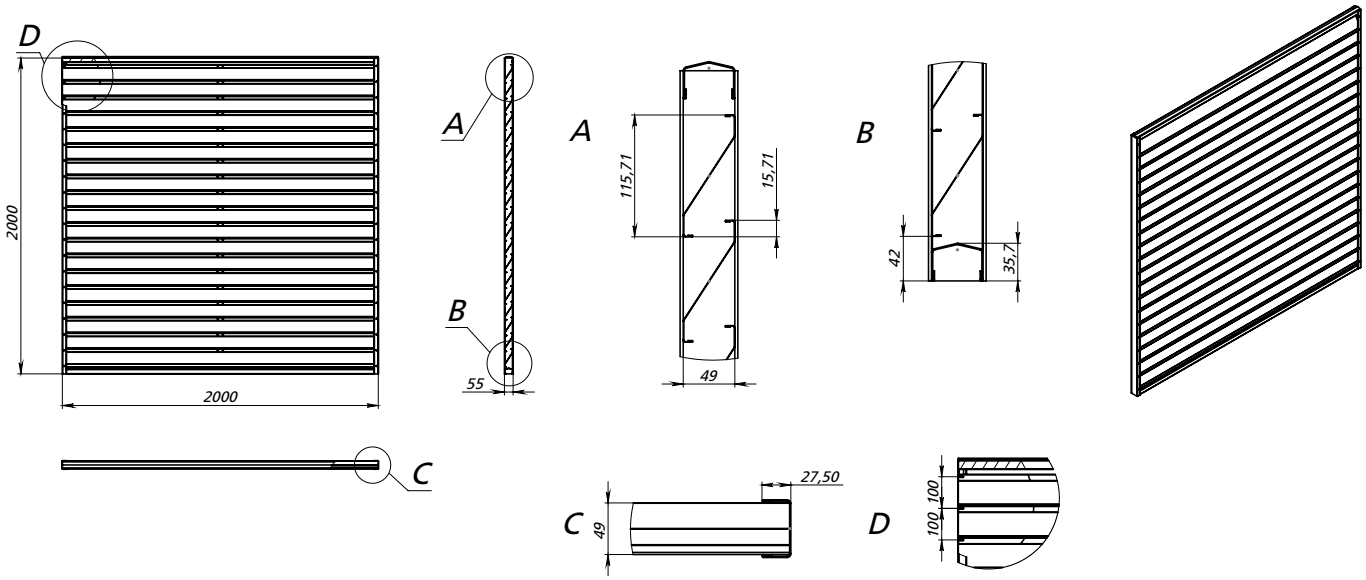

МЕТАЛЛИЧЕСКИЙ ЕВРОШТАКЕТНИК ФИГУРНЫЙ / ПРЯМОЙ

Металлический штакетник с полимерным покрытием отличается надёжной прочностью, долговечностью, невысокой стоимостью и простотой в монтаже.

Планки евроштакетника имеют высоту от 0,5 до 6 м. Полимерное покрытие придает забору привлекательный вид и надёжно защищает металл от коррозии.

Евроштакетник М-образный

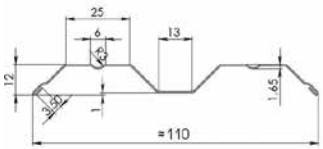

Евроштакетник с полукруглым профилем ПД-образный

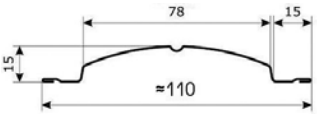

Евроштакетник П-образный

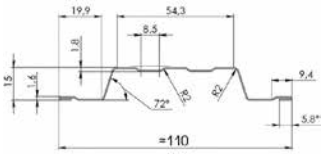

Евроштакетник П-премиум

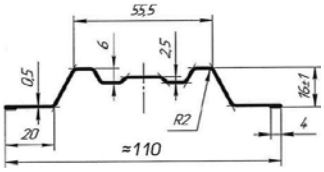

ДОБОРНЫЕ ЭЛЕМЕНТЫ ЗАБОРА И ОКОННЫЕ ОТЛИВЫ

Планка для забора

предназначена для защиты забора от осадков. Придают ему эстетичный внешний вид.

С-8

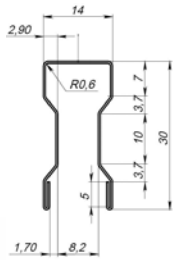

С-20, С-21

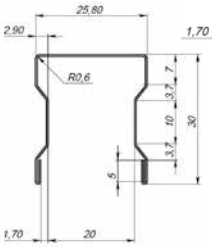

Отлив оконный

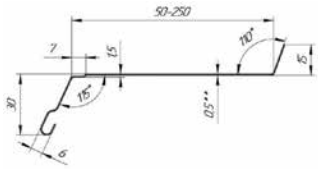

Парапет

предназначен для защиты забора от дождя и снега. Придают ему эстетичный внешний вид

Колпак на столб

защищает от проникновения влаги внутрь несущей конструкции, служит замечательным завершением дизайна забора

Саморезы (0,19; 0,35; 0,51 мм)

Все цвета по RAL.

Наличие размеров уточняйте у менеджеров.

КАК ПРАВИЛЬНО ХРАНИТЬ МЕТАЛЛ

Место хранения: закрытые помещения либо навесы, исключающие прямое попадание солнечных лучей и атмосферных осадков, а также образование конденсата внутри пачки по причине колебаний температуры и влажности.

Способ размещения: на ровной горизонтальной поверхности, на деревянных подкладках толщиной не менее 50 мм, шириной не менее 100 мм, длиной на 100 мм превышающей ширину пачки, расположенных на расстоянии не более 2 м друг от друга.

Для профилированных листов с высотой гофры 8 мм и менее, выпускаемых по ГОСТ 24045 или стандартам организации, расстояние между подкладками должно исключать провисание пачки листов между подкладками.

Условия хранения должны исключать механические повреждения, смещение листов относительно друг друга, а также воздействие агрессивных жидкостей и открытого пламени. При хранении проката оцинкованного необходимо избегать контакта с черным металлом, медью и ее сплавами.

Допустимый срок хранения профилированных листов — не более двух недель с момента доставки к месту применения (хранения) до начала монтажа. Для более продолжительного хранения, необходимо проложить подкладки под каждый лист, чтобы обеспечить проветривание листов и не допустить возникновения конденсата.

Внимание!

Категорически запрещено использование углошлифовальной машины с абразивным кругом.

Для резки металла необходимо использование исключительно специальных ножниц по металлу

ГАРАНТИЯ НА ПРОДУКЦИЮ

Гарантийный срок на продукцию устанавливается согласно таблице и в зависимости от вида покрытия/изделия.

Срок действия гарантии рассчитывается с даты покупки изделия конечным Покупателем, указанной в гарантийном талоне, или с даты производства продукции, в зависимости от того, какой срок наступил раньше.

Гарантия распространяется на изделия под торговой маркой «ВСЯ КРОВЛЯ»: металлочерепицу, металлический сайдинг, фальцевую кровлю, профнастил, доборные элементы, металлический штакетник, водосточные системы «ПРЕМИУМ», — изготовленные из стали с цинковым полимерным покрытиями от 0,5 мм и выше.

	СРОК ГАРАНТИИ	
Покрытие/изделие	Гарантия на технические характеристики	Гарантия на сохранность внешнего вида
PURAL	25 лет	10 лет
MAT	25 лет	10 лет
PRINTECH	10 лет	5 лет
Полиэстер (PE)	5 лет	5 лет
ZN (цинк)	5 лет	5 лет
Водосточные системы	PE Double — 5 лет	PE Double — 5 лет
	Pural Double — 10 лет	Pural Double — 10 лет

КОНТАКТНАЯ ИНФОРМАЦИЯ

Отдел продаж:

8 495 008-84-76
8 495 777-18-14

Телефон / WhatsApp:

- **8 916 197-36-64**
- **8 967 123-777-8**
- **8 915 348-76-27**
- **8 910 418-19-09**
- **8 915 036-24-93**

Электронная почта:

- **3@vkrovlya.ru**
- **4@vkrovlya.ru**
- **6@vkrovlya.ru**
- **9@vkrovlya.ru**
- **11@vkrovlya.ru**

Адрес производства, склада, офиса:
Московская область, Люберецкий р-н, дер. Торбеево
(промзона — Северное Торбеево), д. 5

По вопросам сотрудничества:

- **8 926 169-62-94**
- **8 903 721-73-37**

Электронная почта:

- **1@vkrovlya.ru**
- **2@vkrovlya.ru**

ВСЯКРОВЛЯ.РФ

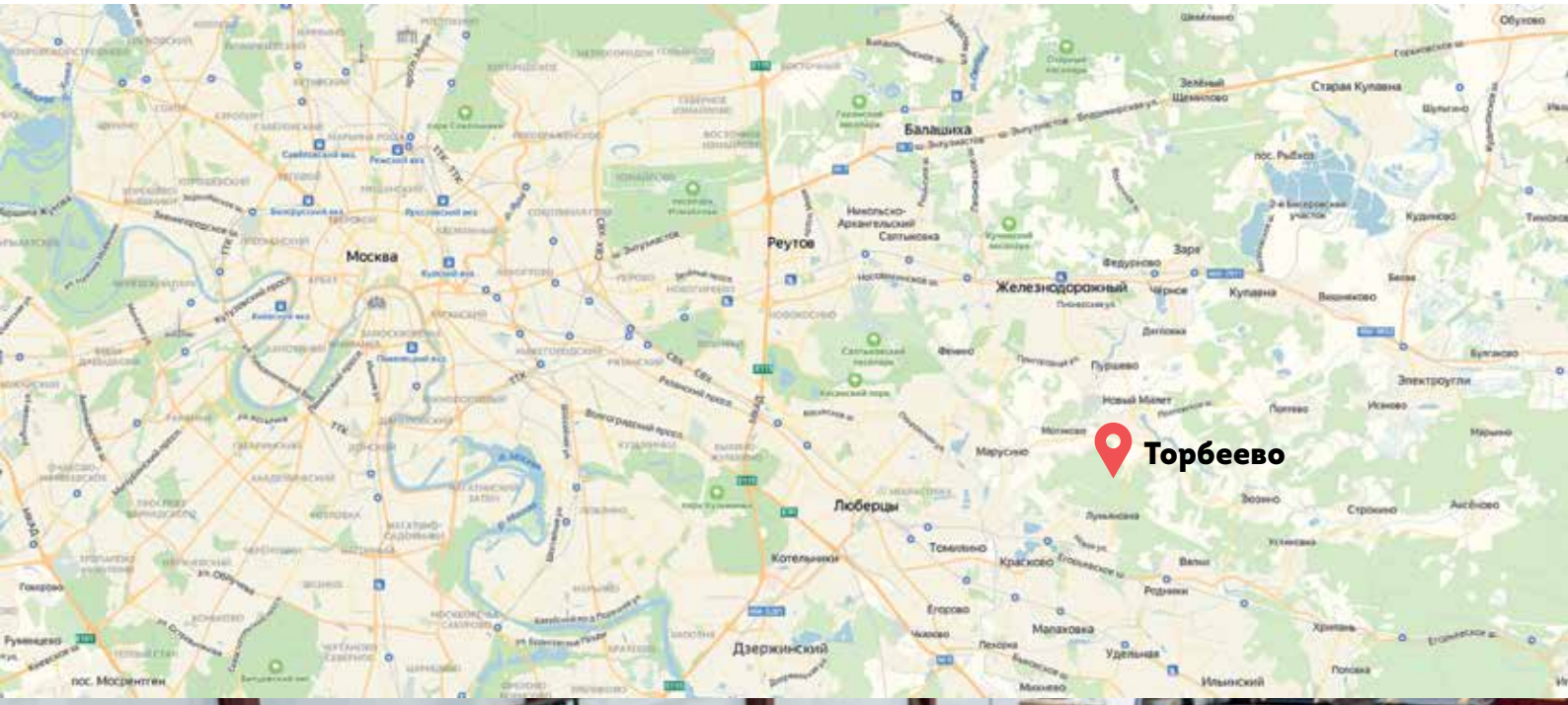

Благодарим Вас
за сотрудничество!

ВСЯКРОВЛЯ.РФ